Продажа

NAU
YACHTS

RR

МОТОРНАЯ ЯХТА MANGUSTA (OVERMARINE) 45,3M 2021

€22 750 000

ФЛАГ - ВИРГИНСКИЕ ОСТРОВА

МОТОРНАЯ ЯХТА

RR

Построенная в 2021 году **Overmarine Group**, **Mangusta GranSport 45 RR** — это 45,3-метровая моторная яхта из алюминия с небольшой осадкой 2,2 м и объемом 444 GT. Она сочетает спортивные характеристики с возможностью дальних переходов и доступом к мелководным бухтам и стоянкам, обычно недоступным для более крупных яхт.
Пляжный клуб площадью 75 м² с откидными платформами обеспечивает прямой доступ к морю, тендерам и водным игрушкам. В закрытом положении транцевая доска открывает бар и зону отдыха. В кормовой части верхней палубы находится джакузи с шезлонгами, баром и обеденной зоной под открытым небом, а в носовой зоне — панорамный бассейн с шезлонгами и приватной зоной отдыха.
На борту **RR** могут разместиться до 11 гостей в 5 каютах: каюта владельца на главной палубе во всю ширину корпуса, 2 VIP-каюты на нижней и палубе и 2 гостевые каюты, одна из которых оборудована дополнительным спальным местом. Все каюты оборудованы санузлами. Зона экипажа расположена в носовой части и включает в себя 4 каюты.
Три дизельных двигателя MTU 16V 2000 M96L с водометными установками Kongsberg обеспечивают максимальную скорость 26 узлов, крейсерскую около 20 узлов и дальность 4200 морских миль при 12 узлах. Яхта построена по коммерческим стандартам, прошла 5-летний классовый осмотр RINA и находится в отличном состоянии. **Mangusta GranSport 45 RR** предлагает сочетание высоких ходовых характеристик, просторных жилых зон и современного итальянского дизайна.

СПЕЦИФИКАЦИЯ

ВЕРФЬ, МОДЕЛЬ	Mangusta (Overmarine) Gransport 45
ГОД ПОСТРОЙКИ	2021
ДЛИНА	45,3 м
ДЛИНА ПО ВАТЕРЛИНИИ	38,4 м
ТИП КОРПУСА	ПОЛУВОДОИЗМЕЩАЮЩИЙ
ШИРИНА	8,5 м
ЗАПАС ХОДА	4200
ОСАДКА	2,2 м
ТОННАЖ	444 GT
КЛАСС ЯХТЫ	ABS | MCA LY3 COMPLIANT
КАЮТ	5+4
МАСТЕР-КАЮТА	ГЛАВНАЯ ПАЛУБА
ГОСТЕЙ	11
СПАЛЬНЫХ МЕСТ	11+8
ЭКИПАЖ	8
САНУЗЛОВ	6+4

ДИЗАЙН ЭКСТЕРЬЕРА	ALBERTO MANCINI
ДИЗАЙН ИНТЕРЬЕРА	OVERMARINE GROUP
КОРПУС	АЛЮМИНИЙ
НАДСТРОЙКА	АЛЮМИНИЙ
ДВИГАТЕЛИ	2 x MTU 16V 2636 л.с.
ТИП ПРИВОДА	ВОДОМЕТ
МОТОЧАСЫ	1563 ч
МАКСИМАЛЬНАЯ СКОРОСТЬ	26 узл
КРУИЗНАЯ СКОРОСТЬ	12 узл
РАСХОД НА ЭКОНОМИЧЕСКОЙ СКОРОСТИ	N/A
ЗАПАС ТОПЛИВА	54000 л
БАК СЕРЫХ ВОД	2000 л
БАК ЧЕРНЫХ ВОД	1500 л
ЗАПАС ВОДЫ	8000 л
ВОДОИЗМЕЩЕНИЕ	310

больше информации о М/Я RR на www.nauyachts.com

ЭКСТЕРЬЕР MANGUSTA GRANSPORT 45M 2021 MY RR

М/Я RR

ЭКСТЕРЬЕР MANGUSTA GRANSPORT 45M 2021 MY RR

М/Я RR

ЭКСТЕРЬЕР MANGUSTA GRANSPORT 45M 2021 MY RR

М/Я RR

ДЖАКУЗИ НА КОРМЕ ВЕРХНЕЙ ПАЛУБЫ

М/Я RR

ОБЕДЕННАЯ ЗОНА НА КОРМЕ ВЕРХНЕЙ ПАЛУБЫ

М/Я RR

БАР НА КОРМЕ ВЕРХНЕЙ ПАЛУБЫ

М/Я RR

ЗОНА ОТДЫХА НА НОСУ

М/Я RR

ЗОНА ОТДЫХА НА НОСУ

М/Я RR

ЗОНА ОТДЫХА НА НОСУ

М/Я RR

ЗОНА ОТДЫХА НА КОРМЕ ГЛАВНОЙ ПАЛУБЫ

М/Я RR

ЗОНА ОТДЫХА НА КОРМЕ ГЛАВНОЙ ПАЛУБЫ

М/Я RR

ПРАВЫЙ БОРТ

КОРМОВАЯ ЧАСТЬ

М/Я RR

БИЧКЛАБ

М/Я RR

БИЧКЛАБ

М/Я RR

ОБЕДЕННАЯ ЗОНА В САЛОНЕ НА ВЕРХНЕЙ ПАЛУБЕ

М/Я RR

ОБЕДЕННАЯ ЗОНА В ГЛАВНОМ САЛОНЕ

М/Я RR

КАЮТА ВЛАДЕЛЬЦА

М/Я RR

КАЮТА ВЛАДЕЛЬЦА

М/Я RR

КАЮТА ВЛАДЕЛЬЦА

М/Я RR

САНУЗЕЛ ВЛАДЕЛЬЦА

М/Я RR

ЛОББИ ГЛАВНОГО САЛОНА

М/Я RR

ГОСТЕВАЯ КАЮТА

М/Я RR

ГОСТЕВАЯ КАЮТА

М/Я RR

ГОСТЕВОЙ САНУЗЕЛ

М/Я RR

САУНА

ЗОНА ЭКИПАЖА

М/Я RR

ЗОНА ЭКИПАЖА

М/Я RR

КАЮТА ЭКИПАЖА

М/Я RR

ГЛАВНЫЙ ПОСТ УПРАВЛЕНИЯ

М/Я RR

Планы палуб

ПРОФИЛЬ

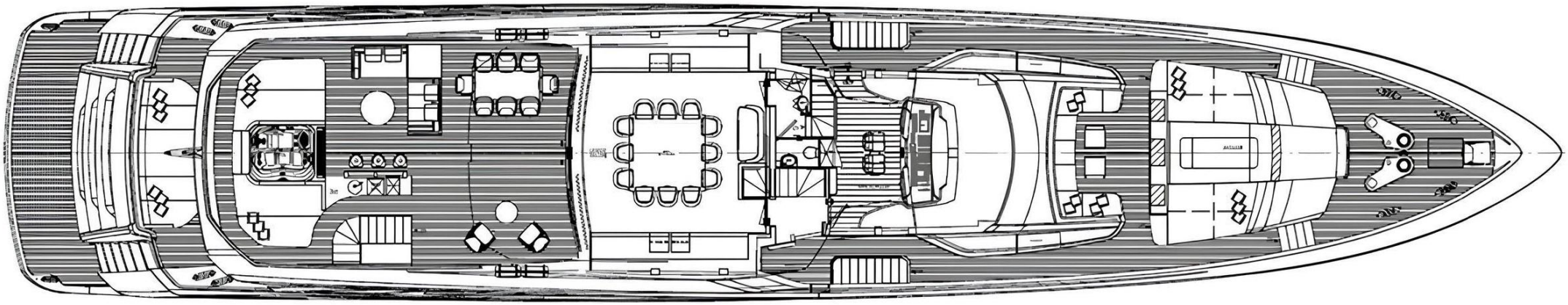

ВЕРХНЯЯ ПАЛУБА

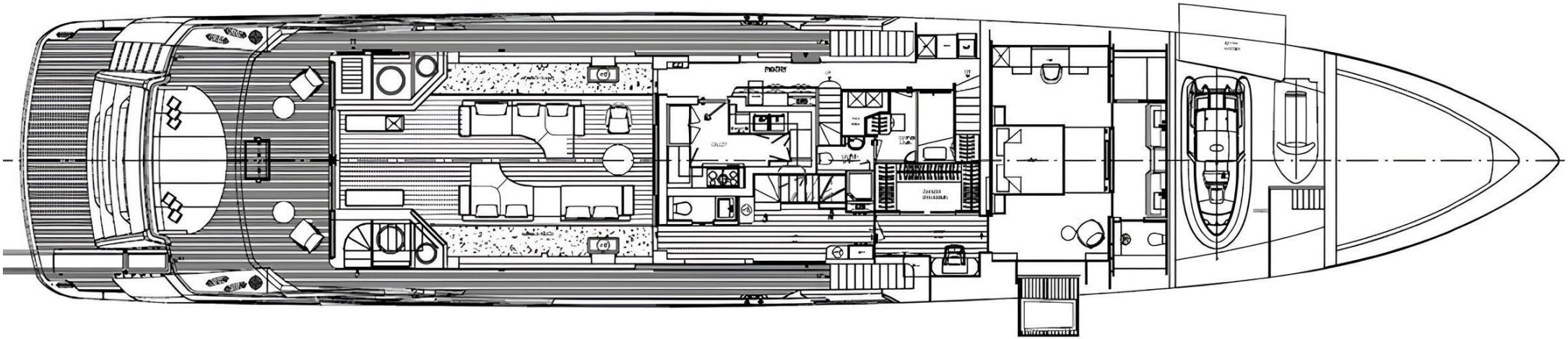

ГЛАВНАЯ ПАЛУБА

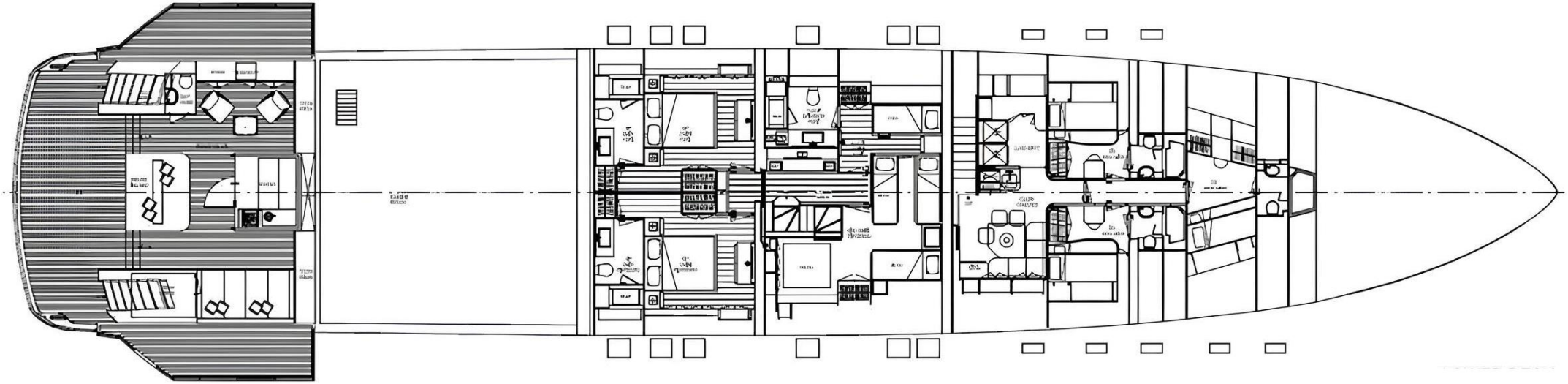

НИЖНЯЯ ПАЛУБА

КИРИЛЛ КУАТОВ

+377 607 93 15 20

+39 333 576 44 44

Отправить e-mail

WhatsApp Telegram

Больше информации о М/Я RR на www.nauyachts.com